日期/Date	档案员 Filing Clerk

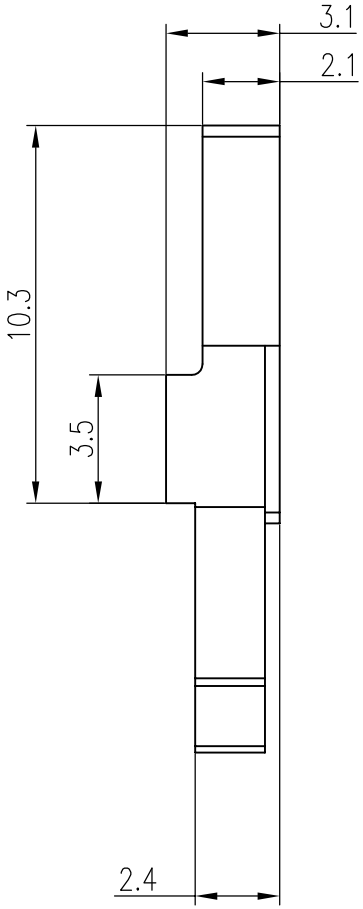

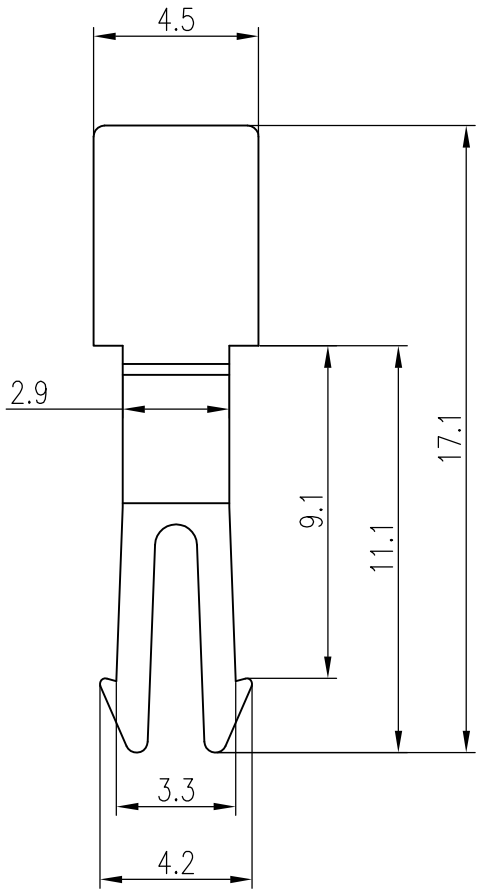

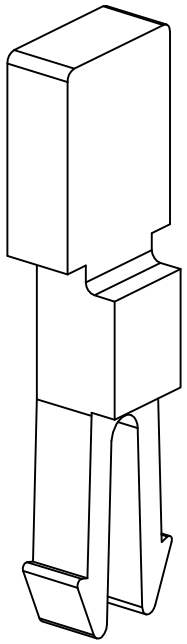

技术参数:
- 材料: 聚碳酸酯
- 颜色: RAL 3003 (红色)

Technical specification:
- Material: polycarbonate
- Colour: RAL 3003(red)

标记 Mark	处数 Number	变更描述/Description	签名 Signature	日期 Date

	姓名/Name	日期/Date		姓名/Name	日期/Date
绘图 Drawn	YP ZHU	13.01.2024	标准化 Stand.	–	–
审核 Checked	Q GAO	13.01.2024			
工艺 Process	–	–	批准 Approved	HQ ZHANG	13.01.2024

表面处理 Finish	–			图号 Drawing No.	–
材料 Material	–			产品代号 Part Code	CODE-W
				产品料号 Part No.	1980020050037
比例 Scale	版本 REV.	重量 Weight	数量 Qty.	产品名称 Part Name	–
5:1	V1.1	–	–		

All Dimensions in mm
Original Size DIN A 4

厦门唯恩电气有限公司
XIAMEN WAIN ELECTRICAL CO.LTD