日期/Date		归档员 Filing Clerk

技术参数:

- 插针数: 9
- 额定电流
  - 电力针: 1*15A
  - 信号针: 8*7A
- 额定电压: 25V~/60V–
- 额定脉冲电压: 1.5KV
- 污染等级: 3
- 绝缘电阻: ≥$10^{12}\Omega$
- 温度范围: –40℃ ... +130℃
- 阻燃等级: V0 (UL94)
- 接触电阻: ≤5mΩ
- 插拔次数: ≥100
- 插体材料: PBT
- 插针材料: 铜合金
- 电镀材料: 金
- 接线方式: 螺栓连接
- 导线截面规格:
  - 电力针: 0.14–1.0mm²(26–16AWG)
  - 信号针: 0.14–0.75mm²(26–18AWG)

Technical specification:

- Number of contacts: 9
- Rated current
  - power contact: 1*15A
  - signal contact: 8*7A
- Rated voltage: 25V~/60V–
- Rated impulse voltage: 1.5KV
- Pollution degree: 3
- Insulation resistance: ≥$10^{12}\Omega$
- Temperature range: –40℃ ... +130℃
- Flammability acc.to UL94: V0 (UL94)
- Contact resistance: ≤5mΩ
- Mating cycles: ≥100
- Material of insert: PBT
- Material of contact: copper alloy
- Contact plating: Au
- Terminal: Screw terminal
- Wire gauge:
  - power contact: 0.14–1.0mm²(26–16AWG)
  - signal contact: 0.14–0.75mm²(26–18AWG)

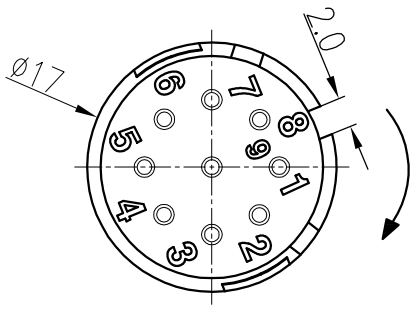

触点排列: 配合面

Contact arrangement: mating side

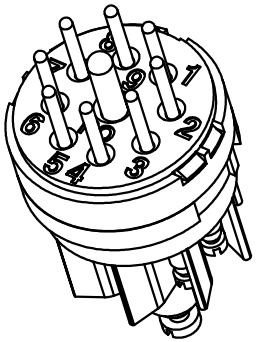

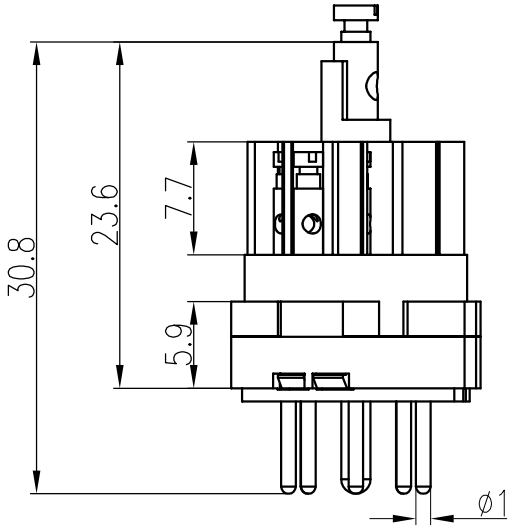

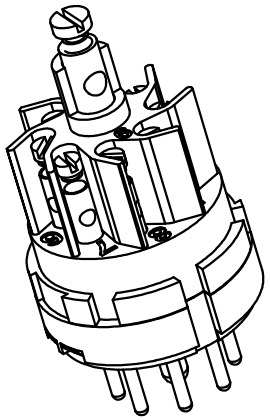

标记 Mark	处数 Number	变更描述/Description	签名 Signature	日期 Date

	姓名/Name	日期/Date		姓名/Name	日期/Date
绘图 Drawn	TC CHEN	04.05.2016	标准化 Stand.	–	–
审核 Checked	ZM LIN	04.05.2016			
工艺 Process	–	–	批准 Approved	YY LUO	04.05.2016

表面处理 Finish	–	图号 Drawing No.	–
材料 Material	–	产品代号 Part Code	HR23–009–M
		产品料号 Part No.	1810090110001
		产品名称 Part Name	–

比例 Scale	版本 REV.	重量 Weight	数量 Qty.
2:1	V1.1	8.4g	–

All Dimensions in mm
Original Size DIN A 4

厦门唯恩电气有限公司
XIAMEN WAIN ELECTRICAL CO.LTD