日期/Date		存案员 Filing Clerk	

插针数 Contacts	电缆出口直径ø Cable outlet	产品料号 Cable outlet	型号 Part Code	重量 Weight
4(3+PE)	6-8 mm	1680047113001	7/8-M04-CCT/R-T-D8	86 g
	8-10 mm	1680047113002	7/8-M04-CCT/R-T-D10	85 g
	10-12 mm	1680047113003	7/8-M04-CCT/R-T-D12	84 g

面板安装尺寸
Panel Cut-out

通孔安装
With bore hole

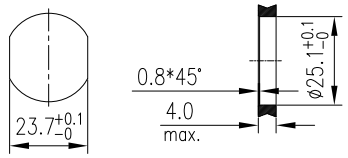

比例/scale 1:4

技术参数:
- 产品系列: 7/8
- 插针数: 4(3+PE)
- 插针分布: 3+PE
- 插针直径(mm): ø1.95
- 接线范围(mm²/AWG): Max1.5/16
- 接线方式: 螺钉连接
- 额定电流(40℃): 9A
- 额定电压: 300V
- 额定脉冲电压: 4KV
- 过电压保护等级: III
- 污染等级: 3

机械参数:
- 外壳材质: 铜合金,PA
- 外壳表面处理: 镀镍
- 插芯材质: TPU、PA
- 密封材质: 氟橡胶
- 温度范围: -25℃…+85℃
- 电缆直径: ø6-12mm
- 插拔次数: >100
- 防护等级: IP67

Technical specification:
- Series: 7/8
- Number of contacts: 4(3+PE)
- Contact arrangement: 3+PE
- Contact diameter(mm): ø1.95
- Wire gauge(mm²/AWG): Max1.5/16
- Terminal: Screw
- Rated current(40℃): 9A
- Rated voltage: 300V
- Rated impulse voltage: 4KV
- Overvoltage category: III
- Pollution degree: 3

Mechanical specification:
- Material of housing: CuZn,PA
- Finish of housing: Nickel-plated
- Material of Insert: TPU、PA
- Material of sealing: FPM
- Temperature range: -25℃...+85℃
- Cable Outlet: ø6-12mm
- Mating cycles: >100
- Degree of protection: IP67

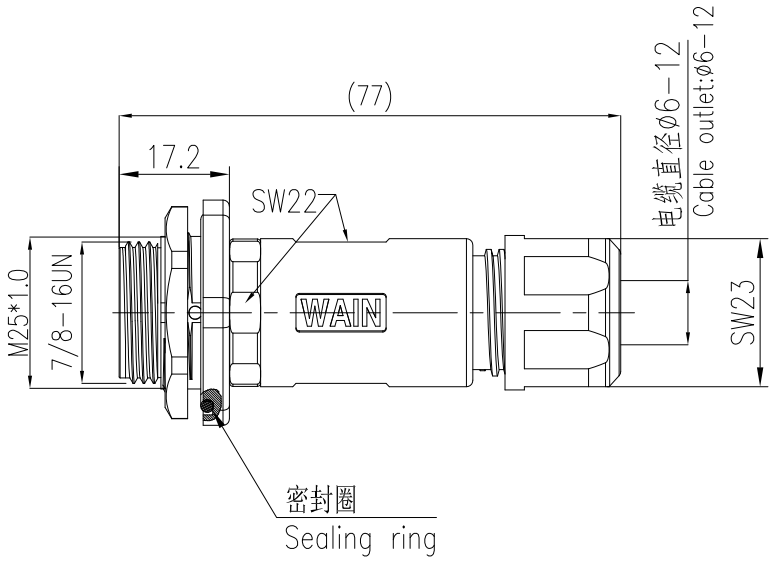

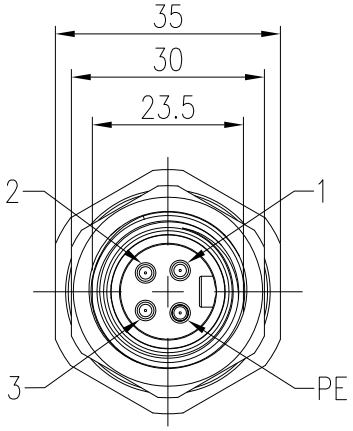

针位排布图
Contact arrangement

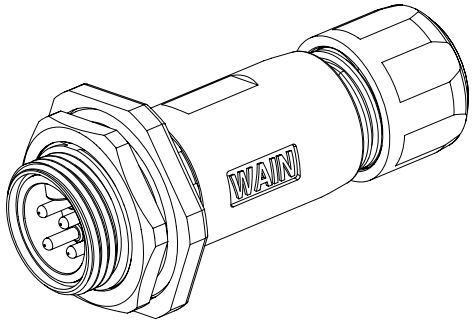

标记 Mark	处数 Number	变更描述/Description		签名 Signature	日期 Date

	姓名/Name	日期/Date		姓名/Name	日期/Date
绘图 Drawn	TC CHEN	26.12.2023	标准化 Stand.	-	-
审核 Checked	ZQ XU	26.12.2023			
工艺 Process	-	-	批准 Approved	HQ ZHANG	26.12.2023

表面处理 Finish	-		
材料 Material	-		
比例 Scale	版本 REV.	重量 Weight	数量 Qty.
1:1	V1.1	-	-
	All Dimensions in mm Original Size DIN A 4		

图号 Drawing No.	-
产品代号 Part Code	7/8-M04-CCT/R-T-DX
产品料号 Part No.	-
产品名称 Part Name	-

厦门唯恩电气有限公司
XIAMEN WAIN ELECTRICAL CO.LTD