日期/Date	归档员 Filing Clerk

插针数 Contacts	电缆出口直径ØD Cable outlet	产品料号 Cable outlet	型号 Part Code	重量 Weight
10	3.5-6mm	-	M17-MC010-CCT/R-D6-SH	-
	6-9.5mm	1650107102504	M17-MC010-CCT/R-D9.5-SH	52.5g
	9.5-12 mm	1650107102505	M17-MC010-CCT/R-D12-SH	52.3g

技术参数:
- 产品系列：M17
- 插针数: 10
- 接线范围(mm²/AWG): 0.09-0.82/AWG28-18
- 接线方式：冷压连接
- 额定电流(40℃): 7.5A
- 额定电压: 48V
- 额定脉冲电压: 1.5KV
- 过电压保护等级: III
- 污染等级: 3
- 插针需单独订购。

机械参数:
- 外壳材质：铜合金，锌合金
- 外壳表面处理：镀镍
- 插芯材质：PBT
- 密封材质：氟橡胶
- 温度范围：-40℃…+130℃
- 插拔次数：>100
- 防护等级：IP67

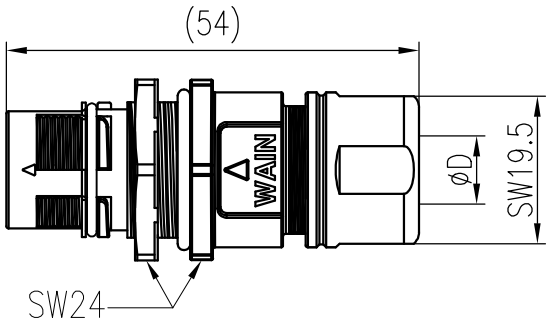

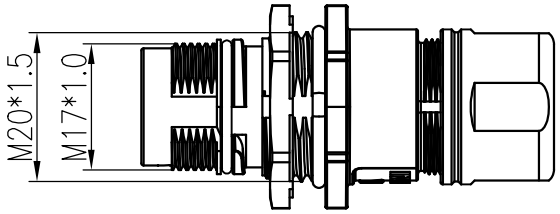

面板安装开孔图 Panel cut out

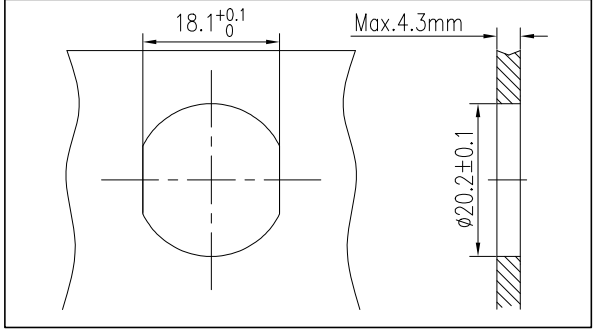

针位排布图Contact arrangement

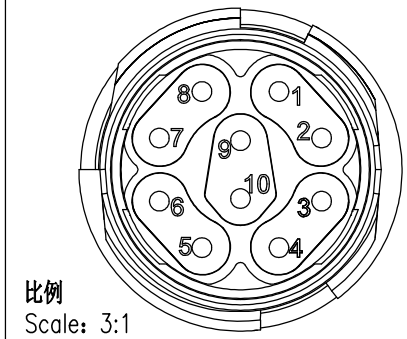

比例
Scale：3:1

Technical specification:
- Series: M17
- Number of contacts: 10
- Wire gauge(mm²/AWG): 0.09-0.82/AWG28-18
- Terminal: Crimp
- Rated current(40℃): 7.5A
- Rated voltage: 48V
- Rated impulse voltage: 1.5KV
- Overvoltage category: III
- Pollution degree: 3

Mechanical specification:
- Material of housing: CuZn,Zinc(GD-Zn)
- Finish of housing:Nickel-plated
- Material of Insert:PBT
- Material of sealing:FPM
- Temperature range: -40℃...+130℃
- Mating cycles: >100
- Degree of protection: IP67
- Contact need to be ordered separately.

标记 Mark	处数 Number	变更描述/Description			签名 Signature	日期 Date
		姓名/Name	日期/Date		姓名/Name	日期/Date
绘图 Drawn		L CHEN	15.12.2023	标准化 Stand.	-	-
审核 Checked		ZQ XU	15.12.2023			
工艺 Process		-	-	批准 Approved	HQ ZHANG	15.12.2023

表面处理 Finish	-		
材料 Material	-		
比例 Scale	版本 REV.	重量 Weight	数量 Qty.
1:1	V1.1	-	-

All Dimensions in mm
Original Size DIN A 4

图号 Drawing No.	-
产品代号 Part Code	M17-MC010-CCT/R-Dxx-SH
产品料号 Part No.	-
产品名称 Part Name	-

厦门唯恩电气有限公司
XIAMEN WAIN ELECTRICAL CO.LTD