日期/Date	档案员 Filing Clerk

插针数 Contacts	电缆出口直径ø Cable outlet	产品料号 Cable outlet	型号 Part Code	重量 Weight
8	4-6 mm	-	M12-FST08A-T-D6-SH	65g
	6-8 mm	1630084232500	M12-FST08A-T-D8-SH	65g

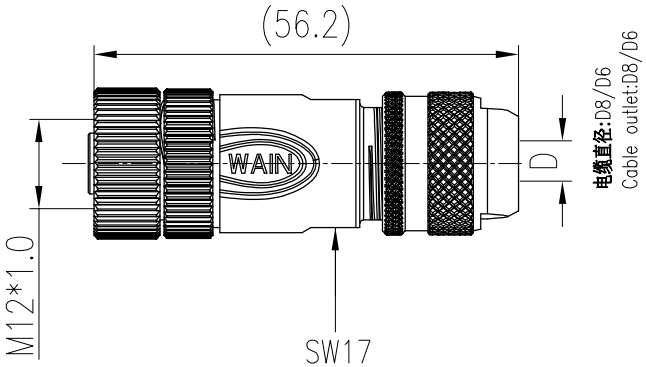

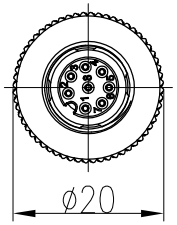

针位排布图

Contact arrangement

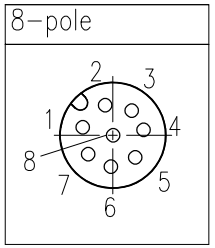

技术参数:

- 产品系列：M12-A 编码
- 插针数: 8
- 额定电流(40℃)： 2A
- 额定电压: 60V
- 额定脉冲电压: 800V
- 污染等级: 3
- 接触电阻：≤10mΩ
- 防护等级：IP67
- 插拔次数：>100
- 温度范围：-40℃…+85℃
- 绝缘阻抗: ≥100MΩ
- 接线方式：焊接
- 线径范围：max.0.5mm² (max.AWG20)
- 电缆直径：6-8mm

材料特性：

- 锁紧螺帽：金属
- 插针材料：铜合金
  插针表面处理：镀金
- 外壳材料: 锌合金
- 绝缘材料：PA

符合标准：IEC 61076-2-101

Technical specification:

- Series: M12 A-Code
- Number of contacts: 8
- Rated current(40℃)： 2A
- Rated voltage: 60V
- Rated impulse voltage: 800V
- Pollution degree: 3
- Contact resistance: ≤10mΩ
- Degree of protectio: IP67
- Mating cycles: >100
- Temperature range: -40℃ - +85℃
- Insulation resistance: ≥100MΩ
- Termination method: solder
- Wire gauge: max.0.5mm² (max.AWG20)
- Cable Outlet: 6-8mm

Material properties :

- Material of locking system: Metal
- Material of contact: copper alloy
  Contact plating: Au
- Material of housing : Zinc die-cast
- Material of Insert: PA

Standards: IEC 61076-2-101

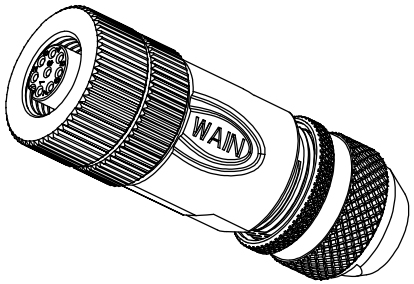

标记 Mark	处数 Number	变更描述/Description	签名 Signature	日期 Date

	姓名/Name	日期/Date		姓名/Name	日期/Date
绘图 Drawn			标准化 Stand.	-	-
审核 Checked					
工艺 Process	-	-	批准 Approved		

表面处理 Finish	-	图号 Drawing No.	-
材料 Material	-	产品代号 Part Code	M12-FST08A-T-D6-SH
		产品料号 Part No.	-
		产品名称 Part Name	-

比例 Scale	版本 REV.	重量 Weight	数量 Qty.
1:1	V1.0	65g	-

All Dimensions in mm
Original Size DIN A 4

厦门唯恩电气有限公司
XIAMEN WAIN ELECTRICAL CO.LTD