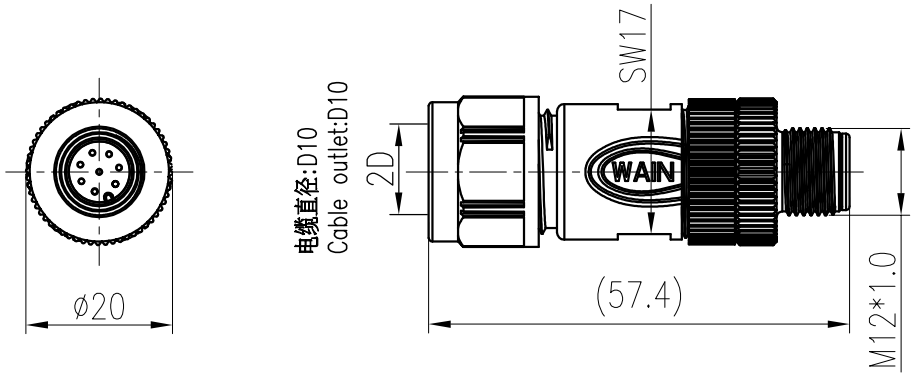

技术参数:
- 产品系列: M12 A-Code
- 插针数: 8
- 额定电流(40℃): 2A
- 额定电压: 60V
- 额定脉冲电压: 800V
- 污染等级: 3
- 接触电阻: ≤3mΩ
- 防护等级: IP67
- 插拔次数: >100
- 温度范围: -40℃…+85℃
- 绝缘阻抗: ≥100MΩ
- 接线方式: 螺钉锁紧
- 线径范围: max.0.5mm² (max.AWG20)
- 锁紧扭矩: 0.2Nm (螺钉接线)
- 电缆直径: 2 (2.1-3mm or 4-5mm)
- 电缆剥线长度: 20mm
- 导线剥线长度: 5mm

材料特性:
- 锁紧螺帽: 塑料
- 插针材料: 铜合金
  插针表面处理: 镀金
- 外壳材料: PA
  颜色: RAL 9005 (黑色)
- 绝缘材料: PA

符合标准: IEC 61076-2-101

Technical specification:
- Series: M12A-Code
- Number of contacts: 8
- Rated current(40℃): 2A
- Rated voltage: 60V
- Rated impulse voltage: 800V
- Pollution degree: 3
- Contact resistance: ≤3mΩ
- Degree of protectio: IP67
- Mating cycles: >100
- Temperature range: -40℃ - +85℃
- Insulation resistance: ≥100MΩ
- Termination method: screw connection
- Wire gauge: max.0.5mm² (max.AWG20)
- Torque: 0.2Nm (screw terminal blocks)
- Cable Outlet: 2 (2.1-3mm or 4-5mm)
- Stripping length of the sheath: 20mm
- Stripping length of the individual wire:5mm

Material properties :
- Material of locking system: Plastic
- Material of contact: copper alloy
  Contact plating: Au
- Material of housing : PA
  Colour of housing: RAL 9005 (Black)
- Material of Insert: PA

Standards: IEC 61076-2-101

针位排布图
Contact arrangement

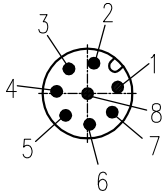

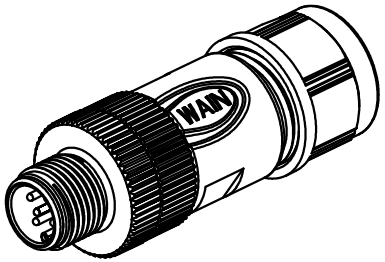

标记 Mark	处数 Number	变更描述/Description		签名 Signature	日期 Date

	姓名/Name	日期/Date		姓名/Name	日期/Date
绘图 Drawn	ZQ XU	19.08.2015	标准化 Stand.	–	–
审核 Checked	ZM LIN	19.08.2015			
工艺 Process	–	–	批准 Approved	YY LUO	19.08.2015

表面处理 Finish	–			图号 Drawing No.	–
材料 Material	–			产品代号 Part Code	M12-M08A-T-D10
				产品料号 Part No.	1630084013001
比例 Scale	版本 REV.	重量 Weight	数量 Qty.	产品名称 Part Name	–
1:1	V1.0	30.5g	–		
		All Dimensions in mm Original Size DIN A 4		厦门唯恩电气有限公司 XIAMEN WAIN ELECTRICAL CO.LTD	

日期/Date 档案员 Filing Clerk