日期/Date	档案员 Filing Clerk

插针数 Contacts	料号 Order No.	产品代号 Part Code	电缆长度(L) Cable length	重量 Weight
5	1630054014061	M12-M05A-T-1.5-PUR-SH	1.5m	69g
	1630054014062	M12-M05A-T-5.0-PUR-SH	5m	197g

技术参数：
- 产品系列：M12 A-code
- 插针数：5
- 额定电流(40℃)：4A
- 额定电压：125V
- 额定脉冲电压：1500V
- 污染等级：3
- 接触电阻：≤10mΩ
- 绝缘电阻：≥100MΩ
- 锁紧方式：螺纹式M12*1
- 电缆类型： PUR，黑色RAL9005
- 线规： 0.25mm² (AWG24)
- 防护等级：IP67
- 插拔次数：>100
- 温度范围：-25℃ ... +85℃
- 锁紧螺帽：金属
- 外壳材料：TPU
- 插体材料：PA
- 插针材料：铜合金
- 插针电镀材料：金

Technical specification:
- Series: M12 A-Code
- Number of contacts: 5
- Rated current (40℃): 4A
- Rated voltage: 125V
- Rated impulse voltage: 1500V
- Pollution degree: 3
- Contact resistance: ≤10mΩ
- Insulation resistance: ≥100MΩ
- Connector locking system: screw M12*1
- Cable type: PUR , Black RAL 9005
- Wire gauge: 0.25mm² (AWG24)
- Degree of protection: IP67
- Mating cycles: >100
- Temperature range: -25℃ ... +85℃
- Material of locking system: Metal
- Material of housing: TPU
- Material of insert: PA
- Material of contact: copper alloy
- Contact plating: Au

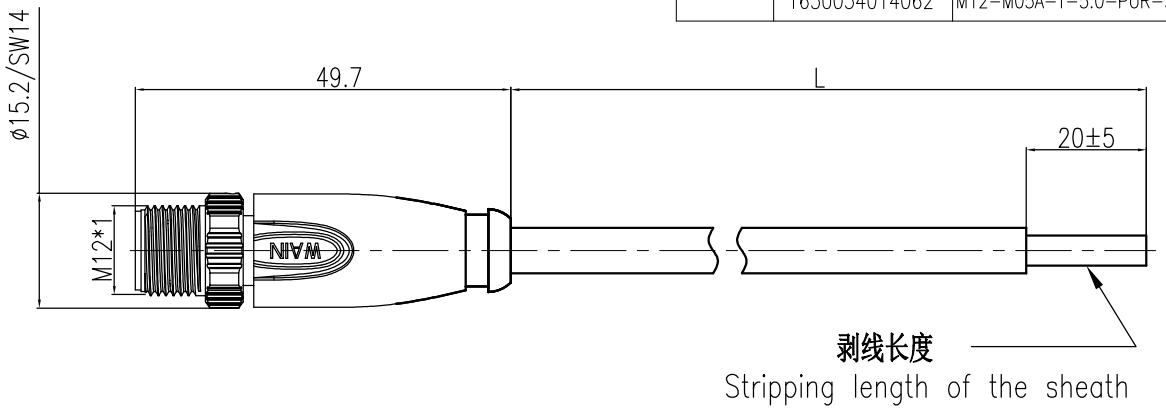

例如型号"M12-M05A-T-L-PUR-SH"，
"L"表示带线长度，单位m。
Ex: Part code "M12-M05A-T-L-PUR-SH",
the "L" represents the cable length, unit m.

针位图 Contact arrangements	接线图 Circuit diagram

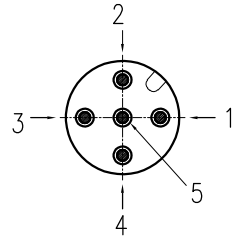

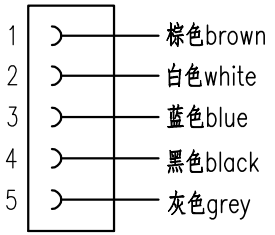

标记 Mark	处数 Number	变更描述/Description		签名 Signature	日期 Date

	姓名/Name	日期/Date		姓名/Name	日期/Date
绘图 Drawn	ZM LIN	18.03.2014	标准化 Stand.	–	–
审核 Checked	YY LUO	18.03.2014			
工艺 Process	–	–	批准 Approved	YY LUO	18.03.2014

表面处理 Finish	–	图号 Drawing No.	–
材料 Material	–	产品代号 Part Code	M12-M05A-T-L-PUR-SH
		产品料号 Part No.	–
比例 Scale	版本 REV.	重量 Weight	数量 Qty.	产品名称 Part Name	–
1:1	V1.1	–	–		

All Dimensions in mm
Original Size DIN A 4

厦门唯恩电气有限公司
XIAMEN WAIN ELECTRICAL CO.LTD