日期/Date		档案员 Filing Clerk

技术参数:
- 产品系列: M12 A-Code
- 插针数: 4、5、8
- 额定电流(40℃): 4A(4\5-pole)、2A(8-pole)
- 额定电压: 250V(4-pole)、125V(5-pole)、60V(8-pole)
- 额定脉冲电压: 2500V(4-pole)、1500V(5-pole)、800V(8-pole)
- 污染等级: 3
- 接触电阻: ≤10mΩ
- 绝缘电阻: ≥100MΩ
- 锁紧方式: 螺纹式M12*1
- 连接方式: 焊接,线规: 最大0.25mm²(AWG24)
- 防护等级: IP67
- 插拔次数: ≥100
- 温度范围: -40℃ ... +85℃
- 外壳材料: 铸锌镀镍
- 插体材料: PA
- 插针材料: 铜合金
- 插针电镀材料: 金

Technical specification:
- Series: M12 A-Code
- Number of contacts: 4、5、8
- Rated current (40℃): 4A(4\5-pole)、2A(8-pole)
- Rated voltage: 250V(4-pole)、125V(5-pole)、60V(8-pole)
- Rated impulse voltage: 2500V(4-pole)、1500V(5-pole)、800V(8-pole)
- Pollution degree: 3
- Contact resistance: ≤10mΩ
- Insulation resistance: ≥100MΩ
- Connector locking system: screw M12*1
- Terminal: solder,wire gauge: max.0.25mm²(AWG24)
- Degree of protection: IP67
- Mating cycles: ≥100
- Temperature range: -40℃ ... +85℃
- Material of housing: Zinc diecasting nickel plated
- Material of insert: PA
- Material of contact: copper alloy
- Contact plating: Au

针位图 Contact arrangements

4-Pole

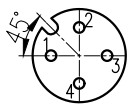

	X	Y
1	-2.50	0.00
2	0.00	2.50
3	2.50	0.00
4	0.00	-2.50

5-Pole

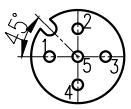

	X	Y
1	-2.50	0.00
2	0.00	2.50
3	2.50	0.00
4	0.00	-2.50
5	0.00	0.00

8-Pole

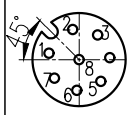

	X	Y
1	2.69	0.57
2	0.57	2.69
3	-1.66	2.20
4	-2.75	0.19
5	-1.94	-1.94
6	0.19	-2.74
7	2.20	-1.65
8	0.00	0.00

面板安装尺寸 Panel Cut-out

通孔安装 With bore hole

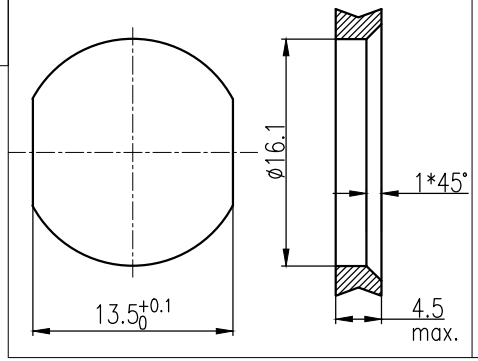

螺纹安装 With thread to screw in

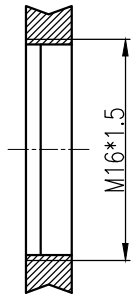

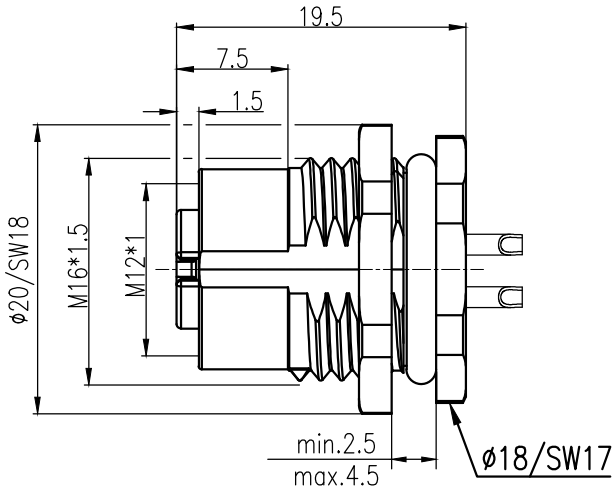

插针数 Contacts	产品料号 Cable outlet	型号 Part Code	重量 Weight
4	1630046241003	M12-F04A-BKR-M16-C	10.8 g
5	1630056241001	M12-F05A-BKR-M16-C	10.8 g
8	1630083231012	M12-F08A-BKR-M16-C	10.8 g

标记 Mark	处数 Number	变更描述/Description	签名 Signature	日期 Date

	姓名/Name	日期/Date		姓名/Name	日期/Date
绘图 Drawn	YP ZHU	07.10.2023	标准化 Stand.	-	-
审核 Checked	GQ WU	07.10.2023			
工艺 Process	-	-	批准 Approved	Q GAO	07.10.2023

表面处理 Finish	-			图号 Drawing No.	-
材料 Material	-			产品代号 Part Code	M12-FXX-BKR-M16-C
比例 Scale	版本 REV.	重量 Weight	数量 Qty.	产品料号 Part No.	-
2:1	V1.1	-	-	产品名称 Part Name	-

All Dimensions in mm
Original Size DIN A 4

厦门唯恩电气有限公司
XIAMEN WAIN ELECTRICAL CO.LTD