日期/Date	档案员 Filing Clerk

插针数 Contacts	电缆出口直径ø Cable outlet	产品料号 Part No.	型号 Part Code	重量 Weight
3	4-6 mm	1630034233502	M12S-FST03A-T-D6	-g
	6-8 mm	1630034233503	M12S-FST03A-T-D8	-g
4	4-6 mm	1630044233502	M12S-FST04A-T-D6	-g
	6-8 mm	1630044233503	M12S-FST04A-T-D8	-g
5	4-6 mm	1630054233502	M12S-FST05A-T-D6	-g
	6-8 mm	1630054233503	M12S-FST05A-T-D8	-g

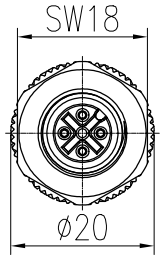

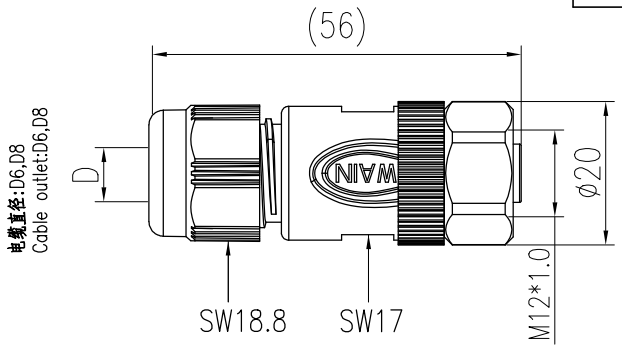

针位排布图
Contact arrangement

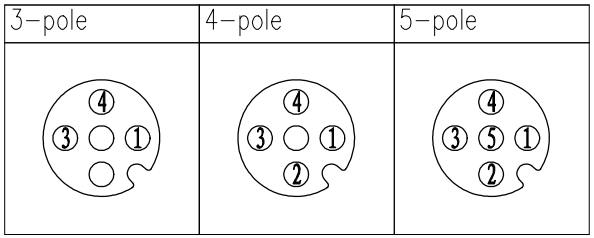

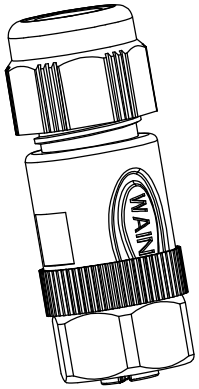

技术参数:
- 产品系列: M12-A 编码
- 插针数: 3 4 5
- 额定电流(40℃): 4A 4A 4A
- 额定电压: 250V 250V 125V
- 额定脉冲电压: 2500V 2500V 1500V
- 污染等级: 3
- 接触电阻: ≤10mΩ
- 防护等级: IP67
- 插拔次数: >100
- 温度范围: -40℃...+85℃
- 绝缘阻抗: ≥100MΩ
- 接线方式: 焊接
- 线径范围: max.0.75mm² (max.AWG18)
- 电缆直径: 4-6mm, 6-8mm

材料特性:
- 锁紧螺帽: 不锈钢
- 插针材料: 铜合金
- 插针表面处理: 镀金
- 外壳材料: PA
- 绝缘材料: PA

符合标准: IEC 61076-2-101

Technical specification:
- Series: M12 A-Code
- Number of contacts: 3 4 5
- Rated current(40℃): 4A 4A 4A
- Rated voltage: 250V 250V 125V
- Rated impulse voltage: 2500V 2500V 1500V
- Pollution degree: 3
- Contact resistance: ≤10mΩ
- Degree of protectio: IP67
- Mating cycles: >100
- Temperature range: -40℃ - +85℃
- Insulation resistance: ≥100MΩ
- Termination method: solder
- Wire gauge: max.0.75mm² (max.AWG18)
- Cable Outlet: 4-6mm, 6-8mm

Material properties :
- Material of locking system: Stainless steel
- Material of contact: copper alloy
  Contact plating: Au
- Material of housing : PA
- Material of Insert: PA

Standards: IEC 61076-2-101

标记 Mark	处数 Number	变更描述/Description			签名 Signature	日期 Date

	姓名/Name	日期/Date		姓名/Name	日期/Date
绘图 Drawn	L CHEN	18.08.2023	标准化 Stand.	-	-
审核 Checked	ZQ XU	18.08.2023			
工艺 Process	-	-	批准 Approved	HQ ZHANG	18.08.2023

表面处理 Finish	-	图号 Drawing No.	-
材料 Material	-	产品代号 Part Code	M12S-FST0xA-T-Dxx
		产品料号 Part No.	-
		产品名称 Part Name	-

比例 Scale	版本 REV.	重量 Weight	数量 Qty.
1:1	V1.0	-g	-

All Dimensions in mm
Original Size DIN A 4

厦门唯恩电气有限公司
XIAMEN WAIN ELECTRICAL CO.LTD