插针数 Contacts	料号 Order No.	产品代号 Part Code	电缆长度(L) Cable length	重量 Weight
5	1620054024004	M8-F05B-T-5.0-PUR	5m	225g
	1620054024003	M8-F05B-T-5.0-PVC	5m	225g
	1620054024002	M8-F05B-T-1.5-PUR	1.5m	68g
	1620054024001	M8-F05B-T-1.5-PVC	1.5m	68g

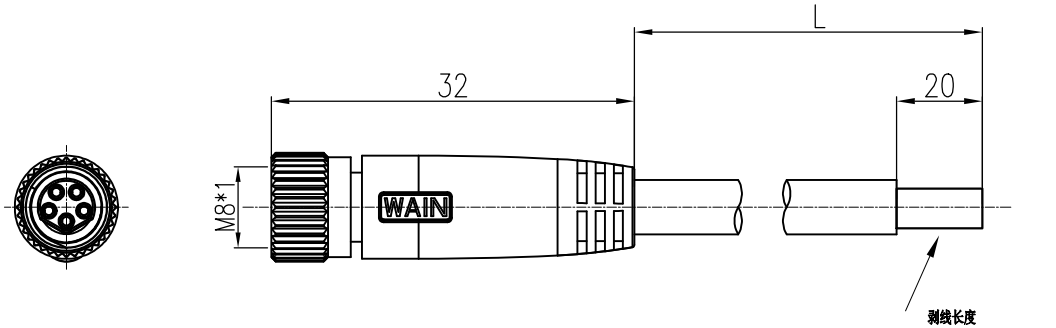

接线图
Circuit diagram

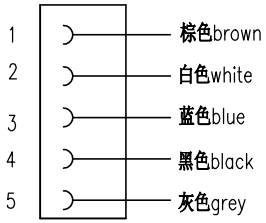

针位排布图
Contact arrangement

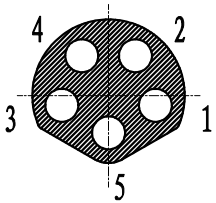

例如型号"M8-F05-T-L-PUR"，"L"表示带线长度，单位m。

Ex: Part code "M8-F05-T-L-PUR",
the "L" represents the cable length, unit m.

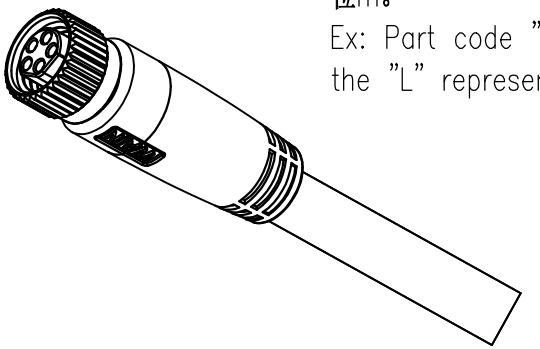

技术参数:
- 插针数: 5
- 额定电流(40℃): 4A
- 额定电压: 60V
- 额定脉冲电压: 800V
- 污染等级: 3
- 接触电阻: ≤10mΩ
- 防护等级: IP67
- 插拔次数: >100
- 温度范围: -25℃…+85℃
- 绝缘阻抗: ≥100MΩ
- 接线方式: 冷压压接
- 线径范围: max.0.25mm² (max.AWG24)

材料特性:
- 锁紧螺帽: 金属
- 插针材料: 铜合金
  插针表面处理: 镀金
- 绝缘材料: TPE

Technical specification:
- Number of contacts: 5
- Rated current(40℃): 4A
- Rated voltage: 60V
- Rated impulse voltage: 800V
- Pollution degree: 3
- Contact resistance: ≤10mΩ
- Degree of protectio: IP67
- Mating cycles: >100
- Temperature range: -25℃ - +85℃
- Insulation resistance: ≥100MΩ
- Termination method: Crimp termination
- Wire gauge: max.0.25mm² (max.AWG24)

Material properties :
- Material of locking system: Metal
- Material of contact: copper alloy
  Contact plating: Au
- Material of Insert: TPE

标记 Mark	处数 Number	变更描述/Description		签名 Signature	日期 Date

	姓名/Name	日期/Date		姓名/Name	日期/Date
绘图 Drawn	CM ZHONG	05.12.2021	标准化 Stand.	–	–
审核 Checked	ZQ XU	05.12.2021			
工艺 Process	–	–	批准 Approved	hq.zhang	05.12.2021

表面处理 Finish	–			图号 Drawing No.	–
材料 Material	–			产品代号 Part Code	–
比例 Scale	版本 REV.	重量 Weight	数量 Qty.	产品料号 Part No.	–
1:1	V1.0		–	产品名称 Part Name	–
		All Dimensions in mm Original Size DIN A 4		厦门唯恩电气有限公司 XIAMEN WAIN ELECTRICAL CO.LTD	

日期/Date 档案员 Filing Clerk