日期/Date		档案员 Filing Clerk

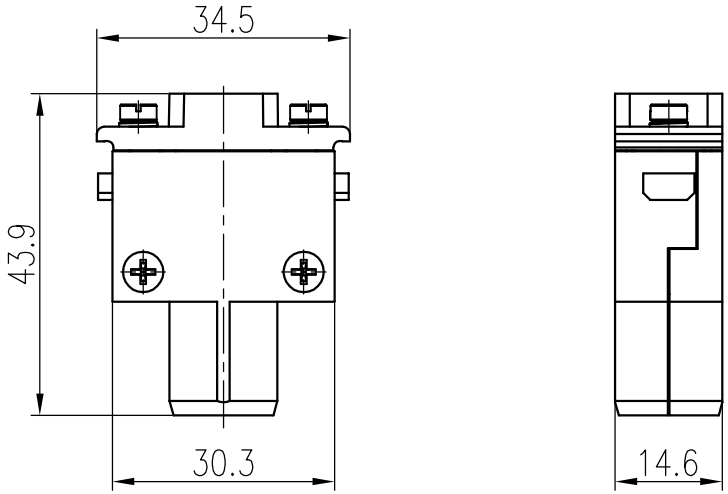

技术参数:
插芯:
- 插针数: 1
- 材料: 锌合金
- 表面处理: 镀镍
- 温度范围: -40℃ - +125℃
- 可插拔次数: >500

插针:
- 接线方式: 冷压连接
- 材料: 铜合金
- 表面处理: 镀银
- 接触电阻: ≤0.3mΩ
- 线径范围: 10-35mm^2
- 工具:
  - ·冷压钳: TL05

Technical specification:
Insters:
- No. of contact: 1
- Material: Zinc die-cast
- Surface: nickel-plated
- Temperature range: -40℃ - +125℃
- Mating cycles: ≥500

Contacts:
- Terminal: crimp terminal
- Material: copper alloy
- Surface: hard-silver plated
- Contact resistance: ≤0.3mΩ
- Wire gauge: 10-35mm^2
- Tools:
  - •Crimp contact tool: TL05

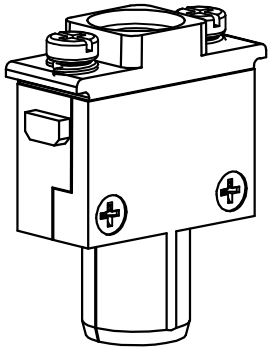

标记 Mark	处数 Number	变更描述/Description			签名 Signature	日期 Date
		姓名/Name	日期/Date		姓名/Name	日期/Date
绘图 Drawn		LJ ZOU	02.02.2024	标准化 Stand.	–	–
审核 Checked		HZ LAN	02.02.2024			
工艺 Process		–	–	批准 Approved	HQ ZHANG	02.02.2024

表面处理 Finish	–		
材料 Material	–		
比例 Scale	版本 REV.	重量 Weight	数量 Qty.
1:1	V1.1	57.8g	–
		All Dimensions in mm Original Size DIN A 4	

图号 Drawing No.	–
产品代号 Part Code	HMPE.M-001-FC
产品料号 Part No.	1290010200511
产品名称 Part Name	–

厦门唯恩电气有限公司
XIAMEN WAIN ELECTRICAL CO.LTD