日期/Date		档案员 Filing Clerk

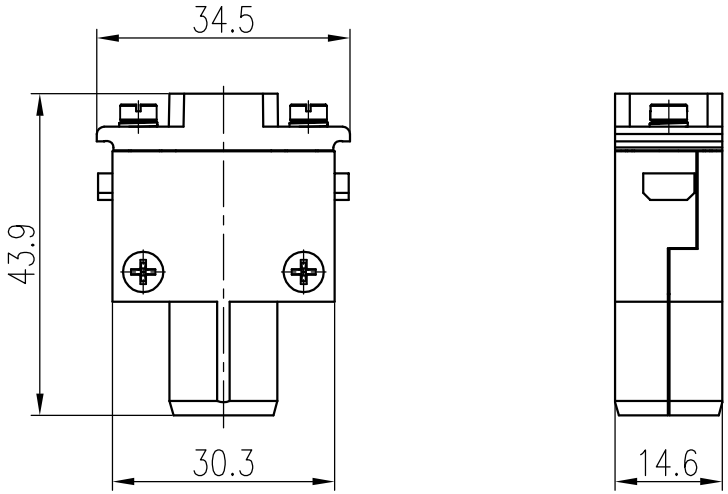

技术参数:
插芯:
- 插针数: 1
- 材料: 锌合金
- 表面处理: 镀镍
- 温度范围: -40℃ - +125℃
- 可插拔次数: >500

插针:
- 接线方式: 轴向螺栓连接
- 材料: 铜合金
- 表面处理: 镀银
- 接触电阻: ≤0.3mΩ
- 线径范围: 16-35mm^2
- 内角扳手: SW-4*100
- 剥线长度: 13mm
- 拧紧力矩:
  - mm^2: 16 25 35
  - N·m: 6 7 8

Technical specification:
Insters:
- No. of contact: 1
- Material: Zinc die-cast
- Surface: nickel-plated
- Temperature range: -40℃ - +125℃
- Mating cycles: ≥500

Contacts:
- Terminal: axial screw terminal
- Material: copper alloy
- Surface: hard-silver plated
- Contact resistance: ≤0.3mΩ
- Wire gauge: 16-35mm^2
- Hexagonal driver: SW-4*100
- Stripping length: 13mm
- Tightening tourque:
  - mm^2: 16 25 35
  - N•m: 6 7 8

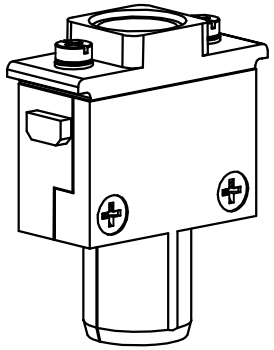

标记 Mark	处数 Number	变更描述/Description			签名 Signature	日期 Date

	姓名/Name	日期/Date		姓名/Name	日期/Date
绘图 Drawn	YL GAO	02.02.2024	标准化 Stand.	–	–
审核 Checked	Q GAO	02.02.2024			
工艺 Process	–	–	批准 Approved	HQ ZHANG	02.02.2024

表面处理 Finish	–		
材料 Material	–		
比例 Scale	版本 REV.	重量 Weight	数量 Qty.
1:1	V1.1	79.2g	–
		All Dimensions in mm Original Size DIN A 4	

图号 Drawing No.	–
产品代号 Part Code	HMPE.M-001.2-F
产品料号 Part No.	1290010020505
产品名称 Part Name	–

厦门唯恩电气有限公司
XIAMEN WAIN ELECTRICAL CO.LTD