日期/Date		档案员 Filing Clerk

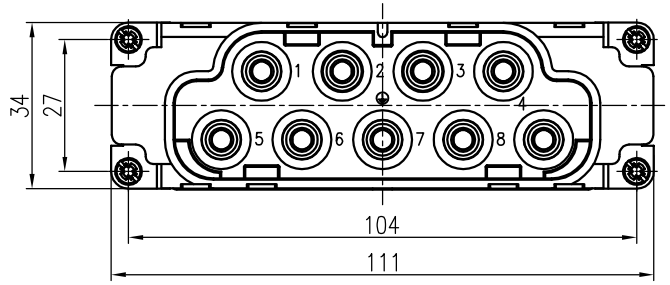

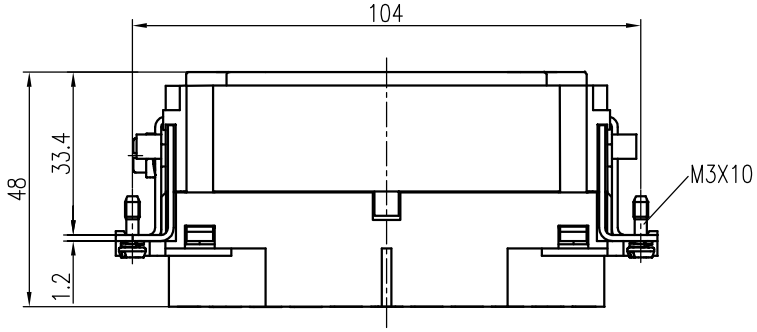

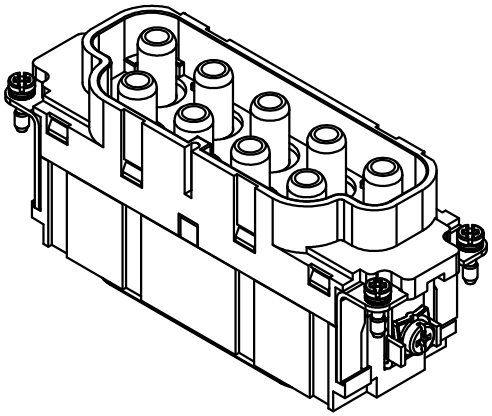

技术参数:

插芯:

- 插针数: 8/0+PE
- 额定电流: 100A
- 额定电压: 690V
- 额定脉冲电压: 8kV
- 污染等级: 3
- 依据UL额定电压: 600V
- 依据UL额定电流: 82A
- 绝缘阻抗: ≥$10^{10}\Omega$
- 材料: 聚碳酸酯
- 颜色: RAL 7032 (浅灰色)
- 温度范围: −40℃ − +125℃
- 依据UL 94的阻燃等级: V0
- 可插拔次数: ≥500

插针:

- 接线方式: 轴向螺钉连接
- 材料: 铜合金
- 表面处理: 镀银
- 接触电阻: ≤0.5mΩ
- 线径范围: 10−25mm^2(7−3 AWG)
- 最大绝缘直径: 11.4mm
- 拧紧力矩:
  - mm^2: 10 16 25
  - N·m: 6 6 7
- 剥线长度: $13^{\pm1}$
  - 内角扳手: SW−4*100

Technical specification:

Insters:

- No. of contact: 8/0+PE
- Rated current: 100A
- Rated voltage: 690V
- Rated impulse voltage: 8kV
- Pollution degree: 3
- Rated voltage acc.to UL: 600V
- Rated current acc.to UL: 82A
- Insulation resistance: ≥$10^{10}\Omega$
- Material: polycarbonate
- Colour: RAL 7032(light grey)
- Temperature range: −40℃ − +125℃
- Flammability acc.to UL 94: V0
- Mating cycles: ≥500

Contacts:

- Terminal: axial screw terminal
- Material: copper alloy
- Surface: hard−silver plated
- Contact resistance: ≤0.5mΩ
- Wire gauge: 10−25mm^2(7−3 AWG)
- Stripping length: 11.4mm
- Tightening tourque:
  - mm^2: 35 50 70
  - N•m: 8 9 10
- Stripping length: $13^{\pm1}$
- Tools:
  - Hexagonal driver: SW−4*100

标记 Mark	处数 Number	变更描述/Description			签名 Signature	日期 Date
	姓名/Name	日期/Date			姓名/Name	日期/Date
绘图 Drawn	BQ LUO	18.10.2010		标准化 Stand.	−	−
审核 Checked	P RAO	18.10.2010				
工艺 Process	−	−		批准 Approved	YY LIN	18.10.2010

表面处理 Finish	−		
材料 Material	−		
比例 Scale	版本 REV.	重量 Weight	数量 Qty.
2:3	V1.0	39g	−
		All Dimensions in mm Original Size DIN A 4	

图号 Drawing No.	−
产品代号 Part Code	HK−008/0−M
产品料号 Part No.	1280080110001
产品名称 Part Name	−

厦门唯恩电气有限公司
XIAMEN WAIN ELECTRICAL CO.LTD