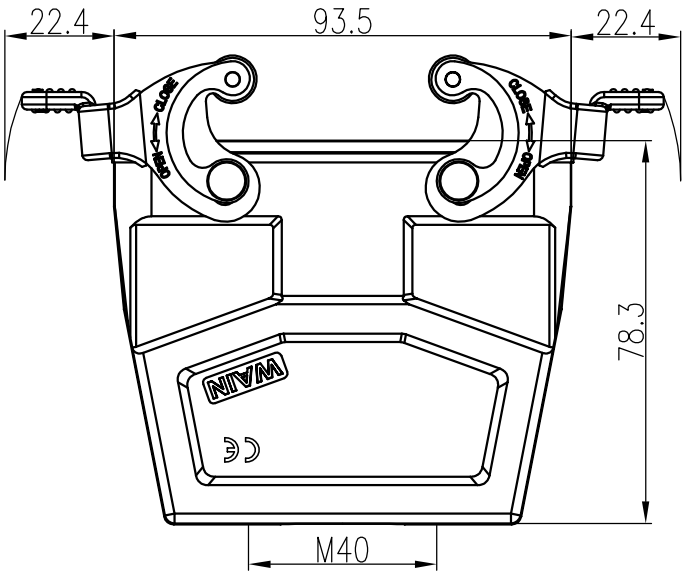

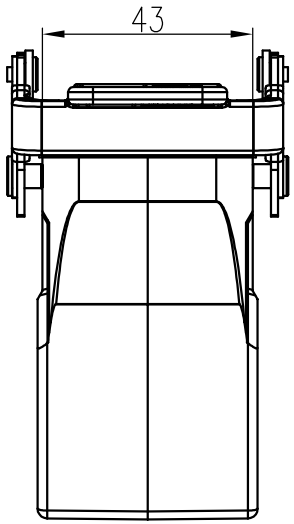

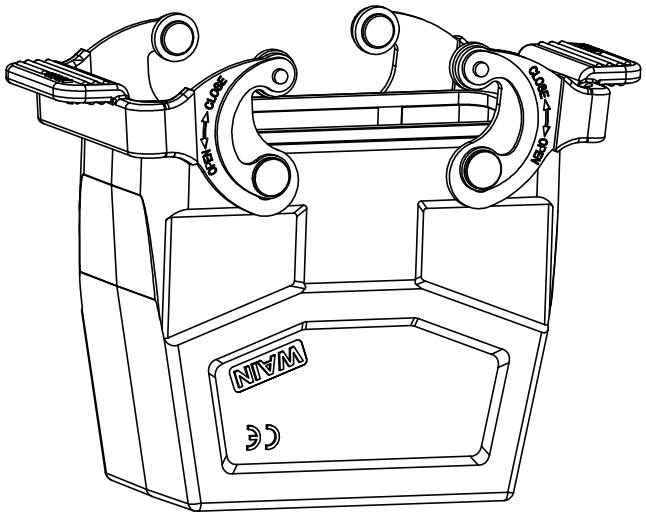

技术参数:
- 材料: 压铸铝
- 表面处理: 粉末喷涂
- 颜色: RAL 7037 (灰色)
- 温度范围: -40℃ - +125℃
- 防护等级: IP67 (联锁状态,IEC 60529)
- 联锁元件:
  - 锁扣方式:金属双扣
  - 材料:不锈钢+软胶
- 密封元件: NBR
- 出线方向: 顶出线
- 出线孔数: 1
- 螺纹规格: M40

Technical specification:
- Material: aluminium die-cast
- Surface: powder-coated
- Colour: RAL 7037(grey)
- Temperature range: -40℃ - +125℃
- Degree of protection: IP67
  (acc.to IEC 60529 for coupled connector)
- Locking element:
  - Locking type: double locking latch
  - material: stainless steel+TPR
- Hoods/Housings sealing: NBR
- Cable entry: top entry
- No. of cable entries: 1
- Thread size: M40

标记 Mark	处数 Number	变更描述/Description			签名 Signature	日期 Date
		姓名/Name	日期/Date		姓名/Name	日期/Date
绘图 Drawn		GY HUANG	08.12.2023	标准化 Stand.	–	–
审核 Checked		Q GAO	08.12.2023			
工艺 Process		–	–	批准 Approved	HQ ZHANG	08.12.2023

表面处理 Finish	–		
材料 Material	–		
比例 Scale	版本 REV.	重量 Weight	数量 Qty.
2:3	V1.1	285g	–
All Dimensions in mm Original Size DIN A 4			

图号 Drawing No.	–
产品代号 Part Code	WV16B-CCTH-2L/SC-M40
产品料号 Part No.	1241167415002
产品名称 Part Name	–

厦门唯恩电气有限公司
XIAMEN WAIN ELECTRICAL CO.LTD

日期/Date
档案员 Filing Clerk