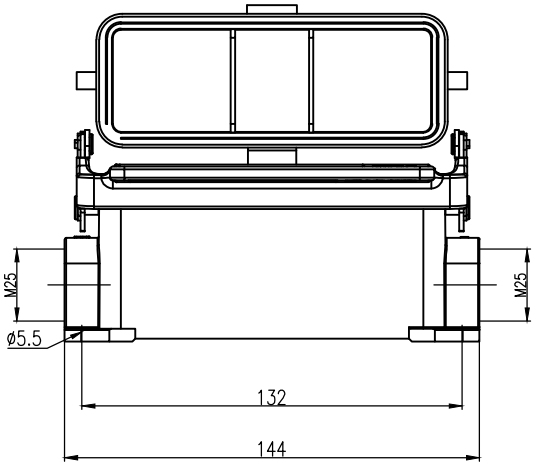

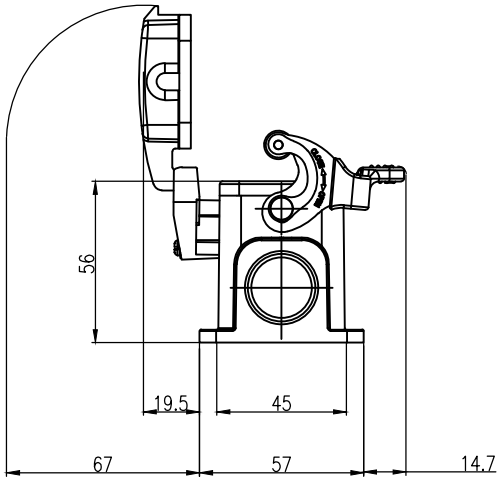

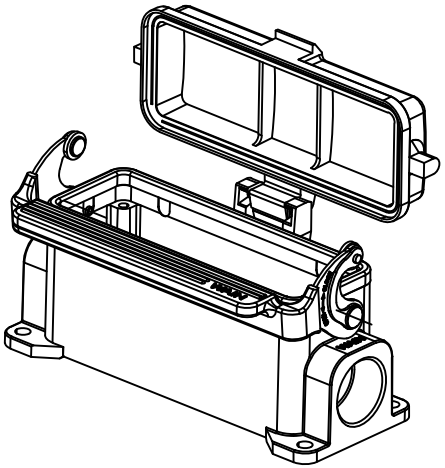

技术参数:
- 材料: 压铸铝
- 盖子材料: PC
- 表面处理: 粉末喷涂
- 颜色: RAL 7037（灰色）
- 温度范围: -40℃ - +125℃
- 防护等级: IP65
- 出线方向: 侧出线
- 出线孔数: 2
- 螺纹规格: 2M25
- 联锁元件:
  - 锁扣方式:金属单扣
  - 材料:不锈钢+软胶
- 密封元件: NBR

Technical specification:
- Material: aluminium die-cast
- Material,cover: PC
- Surface: powder-coated
- Colour: RAL 7037(grey)
- Temperature range: -40℃ - +125℃
- Degree of protection: IP65
- Cable entry: side entry
- No. of cable entries: 2
- Thread size: 2M25
- Locking element:
  - Locking type: single locking latch
  - material: stainless steel+TPR
- Hoods/Housings sealing: NBR

标记 Mark	处数 Number	变更描述/Description			签名 Signature	日期 Date

	姓名/Name	日期/Date		姓名/Name	日期/Date
绘图 Drawn	JY ZENG	10.01.2024	标准化 Stand.	-	-
审核 Checked	Q GAO	10.01.2024			
工艺 Process	-	-	批准 Approved	HQ ZHANG	10.01.2024

表面处理 Finish	-			
材料 Material	-			
比例 Scale	版本 REV.	重量 Weight	数量 Qty.	
2:5	V1.1	330g	-	
		All Dimensions in mm Original Size DIN A 4		

图号 Drawing No.	-
产品代号 Part Code	HV24B-SF-1L/SC-CV-2M25
产品料号 Part No.	1240242611023
产品名称 Part Name	-

厦门唯恩电气有限公司
XIAMEN WAIN ELECTRICAL CO.LTD

日期/Date 档案员 Filing Clerk