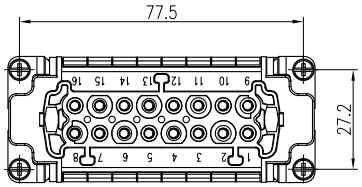

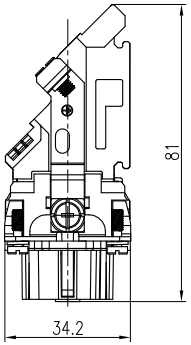

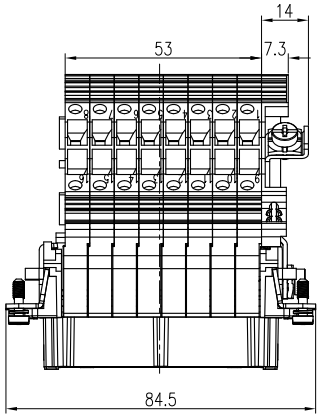

技术参数:
插芯:
- 插针数: 16+PE
- 额定电流: 16A
- 额定电压: 500V
- 额定脉冲电压: 6kV
- 污染等级: 3
- 依据UL/CSA的额定电压: 600V
- 绝缘阻抗: ≥10^{10}Ω
- 材料: 聚碳酸酯
- 颜色: RAL 7032（浅灰色）
- 温度范围: −40℃ − +125℃
- 依据UL 94的阻燃等级: V0
- 可插拔次数: ≥500

插针:
- 接线方式: 螺钉连接
- 材料: 铜合金
- 表面处理:
  - 镀银
  - 银金
- 接触电阻: ≤4mΩ
- 线径范围: 0.2−2.5mm^2(24−14 AWG)
- 拧紧/检测力矩: 0.5N·m
- 终端角夹: 0.14−2.5mm^2(26−14 AWG)

Technical specification:
Insters:
- No. of contact: 16+PE
- Rated current: 16A
- Rated voltage: 500V
- Rated impulse voltage: 6kV
- Pollution degree: 3
- Rated voltage acc.to UL/CSA: 600V
- Insulation resistance: ≥10^{10}Ω
- Material: polycarbonate
- Colour: RAL 7032(light grey)
- Temperature range: −40℃ − +125℃
- Flammability acc.to UL 94: V0
- Mating cycles: ≥500

Contacts:
- Terminal: screw terminal
- Material: copper alloy
- Surface:
  - Hard−silver plated
  - Hard−gold plated
- Contact resistance: ≤4mΩ
- Wire gauge: 0.2−2.5mm^2(24−14 AWG)
- Tightening/test torque: 0.5N·m
- Cage clamp terminal: 0.14−2.5mm^2(26−14 AWG)

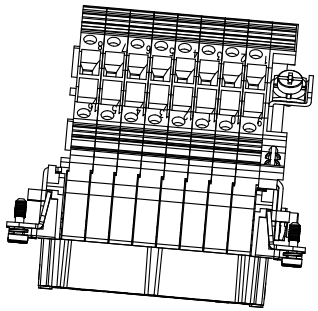

标记 Mark	处数 Number	变更描述/Description	签名 Signature	日期 Date

	姓名/Name	日期/Date		姓名/Name	日期/Date
绘图 Drawn	YP ZHU	09.02.2022	标准化 Stand.	–	–
审核 Checked	HZ LAN	09.02.2022			
工艺 Process	–	–	批准 Approved	HQ ZAHNG	09.02.2022

表面处理 Finish	–	图号 Drawing No.	–
材料 Material	–	产品代号 Part Code	HE−016−F.AV.R
		产品料号 Part No.	1220160210102
比例 Scale	版本 REV. / 重量 Weight / 数量 Qty.	产品名称 Part Name	–
1:2	V1.1 / 157.6g / –		
	All Dimensions in mm Original Size DIN A 4	厦门唯恩电气有限公司 XIAMEN WAIN ELECTRICAL CO.LTD	

日期/Date 档案员 Filing Clerk