日期/Date	档案员 Filing Clerk

技术参数:
- 材料: 压铸铝
- 表面处理: 粉末喷涂
- 颜色: RAL 9005(黑色)
- 温度范围: -40℃ - +125℃
- 防护等级: IP68/IP69K
- 出线方向: 底部出线
- 出线孔数: 3
- 螺纹规格: M25

Technical specification:
- Material: aluminium die-cast
- Surface: powder-coated
- Colour: RAL 9005(black)
- Temperature range: -40℃ - +125℃
- Degree of protection: IP68/IP69K
- Cable entry: bottom entry
- No. of cable entries: 3
- Thread size: M25

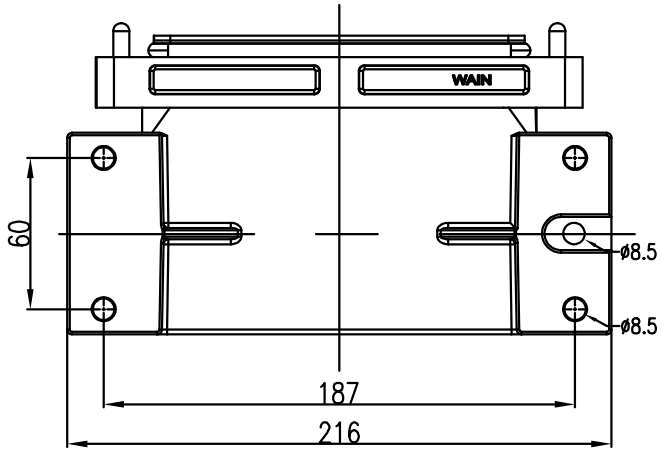

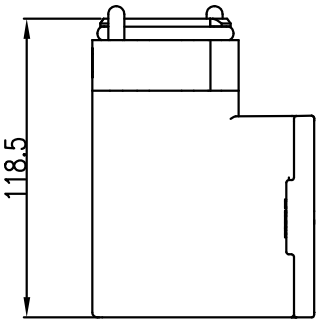

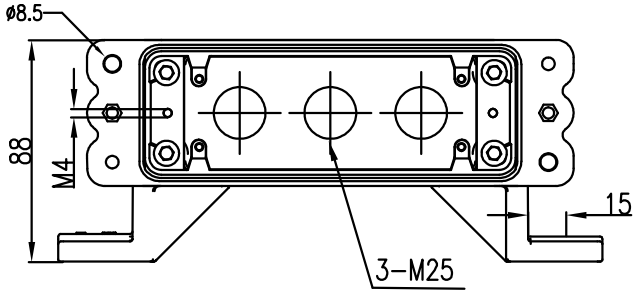

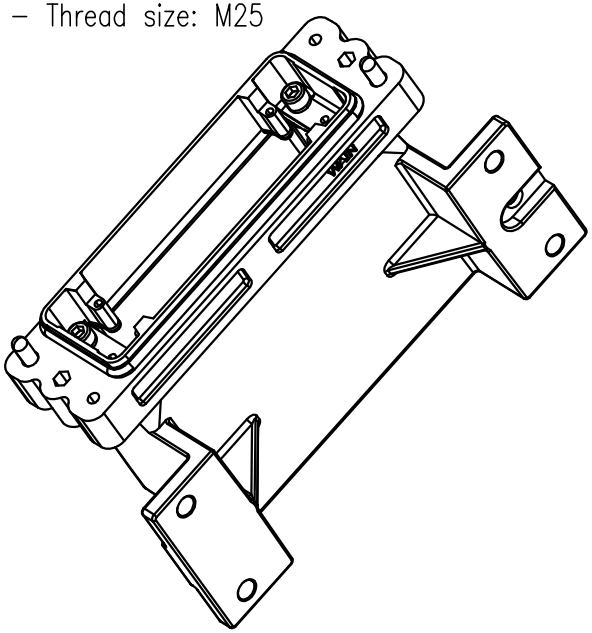

标记 Mark	处数 Number	变更描述/Description			签名 Signature	日期 Date
		姓名/Name	日期/Date		姓名/Name	日期/Date
绘图 Drawn		GQ WU	02.02.2024	标准化 Stand.	-	-
审核 Checked		Q GAO	02.02.2024			
工艺 Process		-	-	批准 Approved	HQ ZHANG	02.02.2024

表面处理 Finish	-			图号 Drawing No.	-
材料 Material	-			产品代号 Part Code	HP24B/H-BK-SE-4H-3M25
比例 Scale	版本 REV.	重量 Weight	数量 Qty.	产品料号 Part No.	1136249301036
1:3	V1.1	1230g	-	产品名称 Part Name	-
		All Dimensions in mm Original Size DIN A 4		厦门唯恩电气有限公司 XIAMEN WAIN ELECTRICAL CO.LTD	