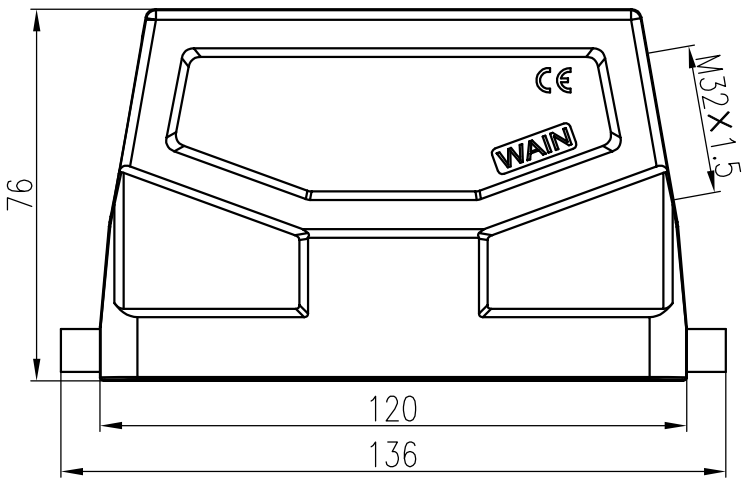

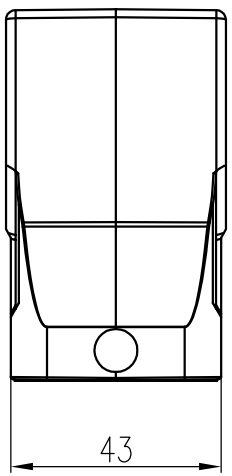

技术参数:
- 材料: 压铸铝
- 表面处理: 粉末喷涂
- 颜色: RAL 7037 (灰色)
- 温度范围: -40℃ - +125℃
- 防护等级: IP67 (联锁状态,IEC 60529)
- 出线方向: 侧出线
- 出线孔数: 1
- 螺纹规格: M32

Technical specification:
- Material: aluminium die-cast
- Surface: powder-coated
- Colour: RAL 7037(grey)
- Temperature range: -40℃ - +125℃
- Degree of protection: IP67
  (acc.to IEC 60529 for coupled connector)
- Cable entry: side entry
- No. of cable entries: 1
- Thread size: M32

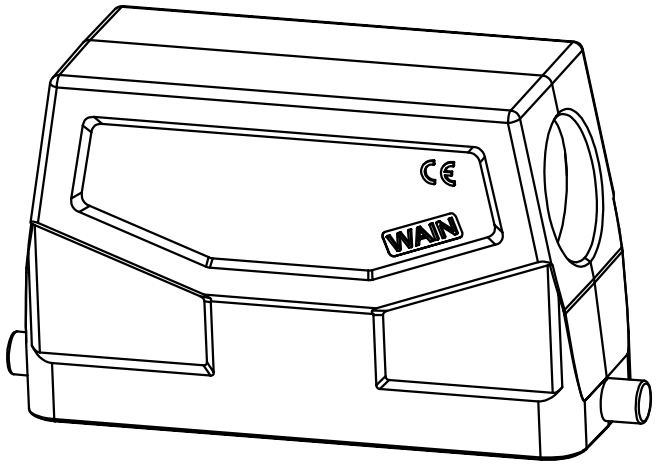

标记 Mark	处数 Number	变更描述/Description	签名 Signature	日期 Date

	姓名/Name	日期/Date		姓名/Name	日期/Date
绘图 Drawn	P YU	06.12.2023	标准化 Stand.	–	–
审核 Checked	Q GAO	06.12.2023			
工艺 Process	–	–	批准 Approved	HQ ZHANG	06.12.2023

表面处理 Finish	–			图号 Drawing No.	–
材料 Material	–			产品代号 Part Code	W24B-SEH-2B-M32
				产品料号 Part No.	1111245105001
比例 Scale	版本 REV.	重量 Weight	数量 Qty.	产品名称 Part Name	–
2:3	V1.1	260g	–		
		All Dimensions in mm Original Size DIN A 4		厦门唯恩电气有限公司 XIAMEN WAIN ELECTRICAL CO.LTD	

日期/Date	档案员 Filing Clerk