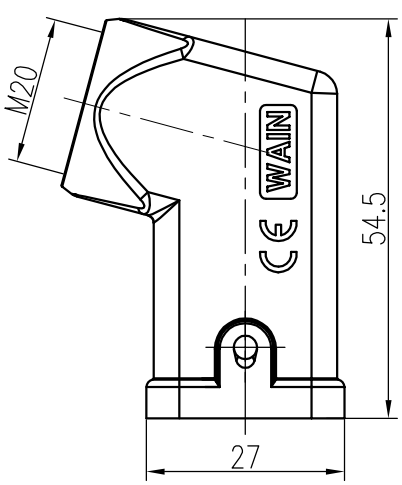

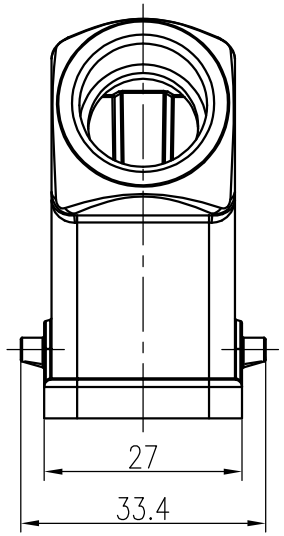

技术参数:

- 材料: 压铸锌
- 表面处理: 钝化
- 温度范围: −40℃ − +125℃
- 防护等级: IP65（联锁状态,IEC 60529）
- 出线方向: 侧出线
- 出线孔数: 1
- 螺纹规格: M20

Technical specification:

- Material: zinc die-cast
- Surface: passivating treatment
- Temperature range: −40℃ − +125℃
- Degree of protection: IP65
  (acc.to IEC 60529 for coupled connector)
- Cable entry: side entry
- No. of cable entries: 1
- Thread size: M20

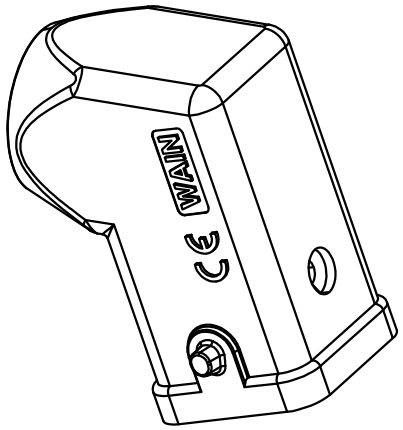

标记 Mark	处数 Number	变更描述/Description	签名 Signature	日期 Date

	姓名/Name	日期/Date		姓名/Name	日期/Date
绘图 Drawn	BQ LUO	18.10.2010	标准化 Stand.	–	–
审核 Checked	P RAO	18.10.2010			
工艺 Process	–	–	批准 Approved	YY LIN	18.10.2010

表面处理 Finish	–	图号 Drawing No.	–
材料 Material	–	产品代号 Part Code	EMC.H3A-SE-2B-M20
		产品料号 Part No.	1106035101002
		产品名称 Part Name	–

比例 Scale	版本 REV.	重量 Weight	数量 Qty.
1:1	V1.1	81.9g	–

All Dimensions in mm
Original Size DIN A 4

厦门唯恩电气有限公司
XIAMEN WAIN ELECTRICAL CO.LTD

日期/Date		档案员 Filing Clerk