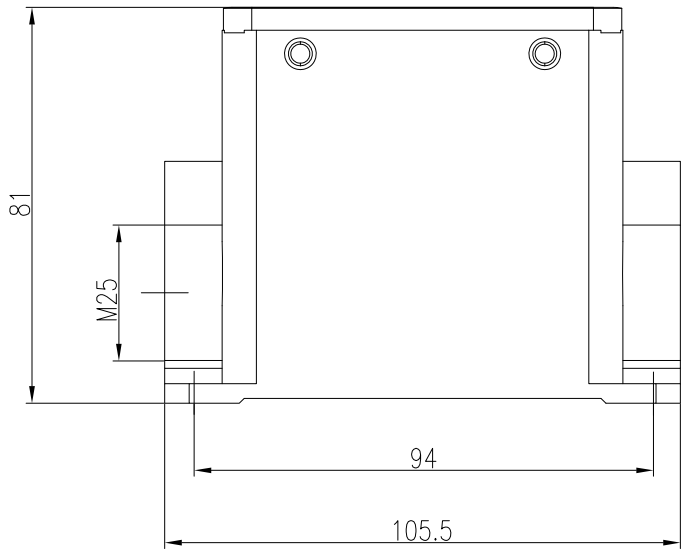


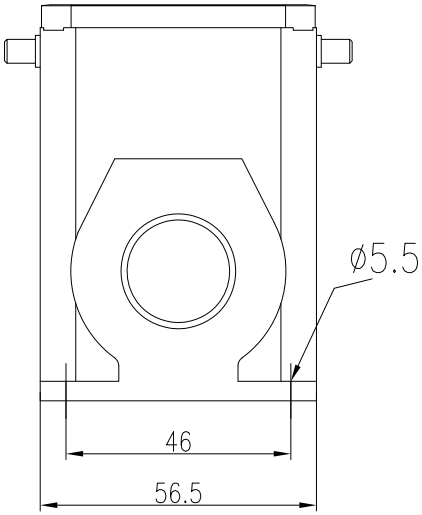


技术参数:

- 材料: 压铸铝
- 表面处理: 粉末喷涂
- 颜色: RAL 7037 (灰色)
- 温度范围: -40℃ - +125℃
- 防护等级: IP65 (联锁状态,IEC 60529)
- 出线方向: 侧出线
- 出线孔数: 1
- 螺纹规格: M25
- 密封元件: NBR

Technical specification:

- Material: aluminium die-cast
- Surface: powder-coated
- Colour: RAL 7037(grey)
- Temperature range: -40℃ - +125℃
- Degree of protection: IP65 (acc.to IEC 60529 for coupled connector)
- Cable entry: side entry
- No. of cable entries: 1
- Thread size: M25
- Hoods/Housings sealing: NBR

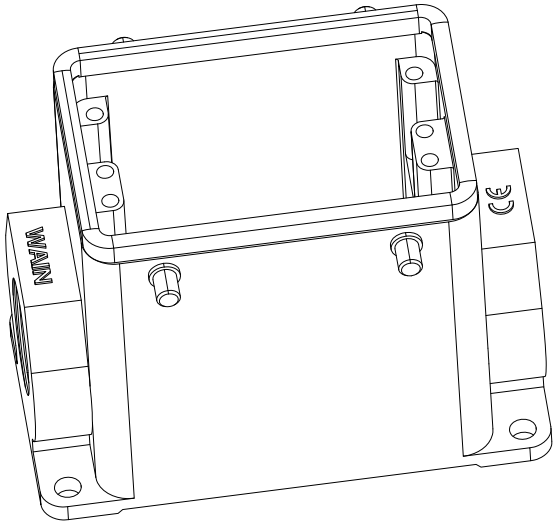


| 标记 Mark | 处数 Number | 变更描述/Description | | | 签名 Signature | 日期 Date |
|---|---|---|---|---|---|---|
| | | 姓名/Name | 日期/Date | | 姓名/Name | 日期/Date |
| 绘图 Drawn | | BQ LUO | 18.10.2010 | 标准化 Stand. | – | – |
| 审核 Checked | | P RAO | 18.10.2010 | | | |
| 工艺 Process | | – | – | 批准 Approved | YY LIN | 18.10.2010 |

| | | | | |
|---|---|---|---|---|
| 表面处理 Finish | – | | | |
| 材料 Material | – | | | |
| 比例 Scale | 版本 REV. | 重量 Weight | 数量 Qty. | |
| 2:3 | V1.1 | 410g | – | |
| | | All Dimensions in mm Original Size DIN A 4 | | |

| | |
|---|---|
| 图号 Drawing No. | – |
| 产品代号 Part Code | H32A-SF-4B-M25 |
| 产品料号 Part No. | 1100322301003 |
| 产品名称 Part Name | – |

厦门唯恩电气有限公司
XIAMEN WAIN ELECTRICAL CO.LTD

| 日期/Date | 档案员 Filing Clerk |
|---|---|
| | |