日期/Date	档案员 Filing Clerk

M公制螺纹/Metric Thread

序号 No.	产品名称 Part code	产品料号 Part NO.	螺纹规格AG Thread size	扳手尺寸SW Wrench size	厚度H Thickness	重量/Weight g
1	WNAP-M12B/S	1021060112102	M12*1.5	19	5	1
2	WNAP-M16B/S	1021060132102	M16*1.5	22	5	1.2
3	WNAP-M18B/S	1021060142102	M18*1.5	24	5	1.6
4	WNAP-M20B/S	1021060152102	M20*1.5	27	6	2.2
5	WNAP-M22B/S	1021060162102	M22*1.5	30	6	2.8
6	WNAP-M24B/S	1021060172102	M24*1.5	30	6	3
7	WNAP-M25B/S	1021060182102	M25*1.5	32	7	3.1
8	WNAP-M32B/S	1021060192102	M32*1.5	40	7	4.7
9	WNAP-M40B/S	1021060202102	M40*1.5	49	8	7.5
10	WNAP-M50B/S	1021060462102	M50*1.5	60	8	14.3
11	WNAP-M63B/S	1021060482102	M63*1.5	75	8	12.3

PG制螺纹/PG Thread

序号 No.	产品名称 Part code	产品料号 Part NO.	螺纹规格AG Thread size	扳手尺寸SW Wrench size	厚度H Thickness	重量/Weight g
1	WNAP-PG7B/S	1021060012102	PG7	19	5	1.2
2	WNAP-PG9B/S	1021060022102	PG9	21	5	1.35
3	WNAP-PG11B/S	1021060032102	PG11	24	5	2
4	WNAP-PG13.5B/S	1021060042102	PG13.5	27	6	2.1
5	WNAP-PG16B/S	1021060052102	PG16	30	6	2.4
6	WNAP-PG21B/S	1021060062102	PG21	36	7	3.8
7	WNAP-PG29B/S	1021060072102	PG29	45	7	5.8
8	WNAP-PG36B/S	1021060082102	PG36	60	8	12.6
9	WNAP-PG42B/S	1021060092102	PG42	65	8	15
10	WNAP-PG48B/S	1021060102102	PG48	69.5	8	16.8

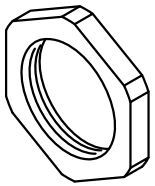

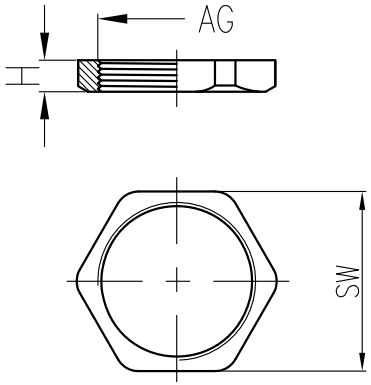

技术参数:
- 材料:
  - 主体: 尼龙66
  - 颜色: 黑色
- 温度范围: -40℃-100℃,短时间可以达到120℃

Technical specification:
- Material:
  - Body: polyamide
  - Sealing: black
- Temperature range: -40℃-100℃, short-term 120℃

标记 Mark	处数 Number	变更描述/Description	签名 Signature	日期 Date

	姓名/Name	日期/Date		姓名/Name	日期/Date
绘图 Drawn	BQ LUO	18.10.2010	标准化 Stand.	–	–
审核 Checked	P RAO	18.10.2010			
工艺 Process	–	–	批准 Approved	YY LIN	18.10.2010

表面处理 Finish	–		
材料 Material	–		
比例 Scale	版本 REV.	重量 Weight	数量 Qty.
1:1	V1.1	1.35g	–
		All Dimensions in mm Original Size DIN A 4	

图号 Drawing No.	–
产品代号 Part Code	WNAP-PG9B/S
产品料号 Part No.	1021060022102
产品名称 Part Name	–

厦门唯恩电气有限公司
XIAMEN WAIN ELECTRICAL CO.LTD