	日期/Date		档案员 Filing Clerk

M公制螺纹/Metric Thread

序号 No.	产品名称 Part code	产品料号 Part NO.	外螺纹规格AG Outside Thread	内螺纹规格LG Inside Thread	外螺纹长度GL Outside thread length	总长L Total length	扳手尺寸SW Wrench size	重量/Weight g
1	WNSC-M16M12	1021040131001	M16*1.5	M12*1.5	6	9	17	8.8
2	WNSC-M20M16	1021040151001	M20*1.5	M16*1.5	7	10	22	10.3
3	WNSC-M25M20	1021040181001	M25*1.5	M20*1.5	7	10	27	16.2
4	WNSC-M32M20	1021040191002	M32*1.5	M20*1.5	8	12	36	-
5	WNSC-M32M25	1021040191001	M32*1.5	M25*1.5	8	11.5	35	34.4
6	WNSC-M40M32	1021040201001	M40*1.5	M32*1.5	9	13	42	53
7	WNSC-M50M40	1021040461001	M50*1.5	M40*1.5	9	14	57	107
8	WNSC-M63M50	1021040481001	M63*1.5	M50*1.5	11	14	65	141

PG制螺纹/PG Thread

序号 No.	产品名称 Part code	产品料号 Part NO.	外螺纹规格AG Outside Thread	内螺纹规格LG Inside Thread	外螺纹长度GL Outside thread length	总长L Total length	扳手尺寸SW Wrench size	重量/Weight g
1	WNSC-PG9PG7	1021040021001	PG9	PG7	6	9	17	6
2	WNSC-PG11PG9	1021040031001	PG11	PG9	7	11	20	9.6
3	WNSC-PG13.5PG11	1021040041001	PG13.5	PG11	7	10	22	6
4	WNSC-PG16PG13.5	1021040051001	PG16	PG13.5	7	11	24	8
5	WNSC-PG16PG9	1021040051002	PG16	PG9	7	11	24	-
6	WNSC-PG21PG13.5	1021040061002	PG21	PG13.5	7	11	30	28.2
7	WNSC-PG21PG16	1021040061001	PG21	PG16	7	11	30	23.8
8	WNSC-PG29PG21	1021040071001	PG29	PG21	8	13	40	57.3
9	WNSC-PG36PG29	1021040081001	PG36	PG29	9	13	50	81.2
10	WNSC-PG42PG36	1021040091001	PG42	PG36	9	15	57	75
11	WNSC-PG48PG42	1021040101001	PG48	PG42	10	15	65	200.5

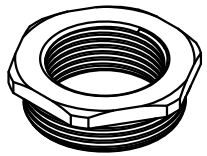

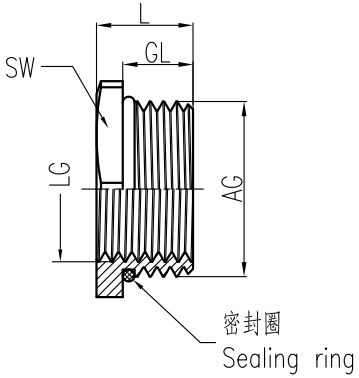

技术参数:
- 材料:
  - 主体: 黄铜镀镍
  - 密封元件: NBR
- 形状: 六角
- 温度范围: -40℃-100℃,短时间可以达到120℃
- 使用场合: 适用于需要将螺纹直径缩小的场合
- 防护等级: IP68（在使用O型圈的情况下）

Technical specification:
- Material:
  - Body: nickel-plate brass
  - Sealing: NBR
- Shape: hexagonal
- Temperature range: -40℃-100℃, short-term 120℃
- Applications: apply to the situation of the diameter need to be reduced
- Degree of protection: IP68(with O-sealing)

标记 Mark	处数 Number	变更描述/Description	签名 Signature	日期 Date

	姓名/Name	日期/Date		姓名/Name	日期/Date
绘图 Drawn	BQ LUO	18.10.2010	标准化 Stand.	-	-
审核 Checked	P RAO	18.10.2010			
工艺 Process	-	-	批准 Approved	YY LIN	18.10.2010

表面处理 Finish	-		
材料 Material	-		
比例 Scale	版本 REV.	重量 Weight	数量 Qty.
2:3	V1.0	10.3g	-

All Dimensions in mm
Original Size DIN A 4

图号 Drawing No.	-
产品代号 Part Code	WNSC-M20M16
产品料号 Part No.	1021040151001
产品名称 Part Name	-

厦门唯恩电气有限公司
XIAMEN WAIN ELECTRICAL CO.LTD