日期/Date	归档员 Filing Clerk

产品代号 Part code	产品料号 Part NO.	线径/Wire Gauge mm²	线径/Wire Gauge AWG	d	D	剥线长度 Stripping length	重量/Weight g
CCGFH-1.5G	1010232200909	1.5	16	1.75	3	9	2.6
CCGFH-2.5G	1010232201009	2.5	14	2.25	3.5	9	2.6
CCGFH-4.0G	1010232201209	4	12	2.85	3.9	9.6	2.5
CCGFH-6.0G	1010232201309	6	10	3.5	5	9.6	2.7
CCGFH-10.0G	1010232201409	10	8	4.3	5.6	15	2.6

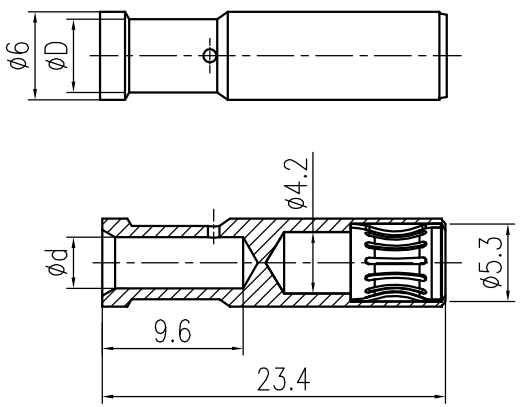

技术参数:
- 材料: 铜合金
- 表面处理: 镀金
- 额定电流: 40A
- 接触电阻: ≤1mΩ
- 线径范围: 2.5mm²(14 AWG)
- 可插拔次数: ≥5000

Technical specification:
- Material: copper alloy
- Surface: hard-gold plated
- Rated current: 40A
- Contact resistance: ≤1mΩ
- Wire gauge: 2.5mm²(14 AWG)
- Mating cycles: ≥5000

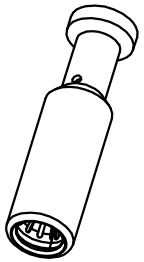

标记 Mark	处数 Number	变更描述/Description	签名 Signature	日期 Date

	姓名/Name	日期/Date		姓名/Name	日期/Date
绘图 Drawn	YL YE	29.12.2020	标准化 Stand.	–	–
审核 Checked	HZ LAN	29.12.2020			
工艺 Process	–	–	批准 Approved	HQ ZHANG	29.12.2020

表面处理 Finish	–		
材料 Material	–		
比例 Scale	版本 REV.	重量 Weight	数量 Qty.
2:1	V1.2	2.6g	–

All Dimensions in mm
Original Size DIN A 4

图号 Drawing No.	–
产品代号 Part Code	CCGFH-2.5G
产品料号 Part No.	1010232201009
产品名称 Part Name	–

厦门唯恩电气有限公司
XIAMEN WAIN ELECTRICAL CO.LTD