日期/Date		档案员 Filing Clerk

产品代号 Part Code	产品料号 Part NO.	重量/Weight g	线径/Wire Gauge mm²	线径/Wire Gauge AWG	d	D	剥线长度 Stripping Length	标识 Identification	标识图 Identification No.
CEGFH-0.37G	1010192200309	1.62g	0.14-0.37	26-22	0.90	1.8	7.5	no groove	No.1
CEGFH-0.5G	1010192200409	1.7g	0.5	20	1.15	2.6	7.5	no groove	No.1
CEGFH-0.75G	1010192200609	1.67g	0.75	18	1.30	2.6	7.5	1 groove	No.2
CEGFH-1.0G	1010192200809	1.66g	1.0	18	1.45	2.6	7.5	1 groove	No.3
CEGFH-1.5G	1010192200909	1.75g	1.5	16	1.75	3.0	7.5	2 groove	No.4
CEGFH-2.5G	1010192201009	1.78g	2.5	14	2.25	3.5	7.5	3 groove	No.5
CEGFH-3.0G	1010192201109	1.69g	3.0	12	2.55	3.7	7.5	wide groove	No.6
CEGFH-4.0G	1010192201209	1.74g	4.0	12	2.85	3.9	7.5	no groove	No.1

No.	No.1	No.2	No.3	No.4	No.5	No.6
标示图 Marked Graph			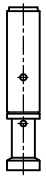	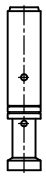	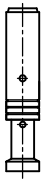	

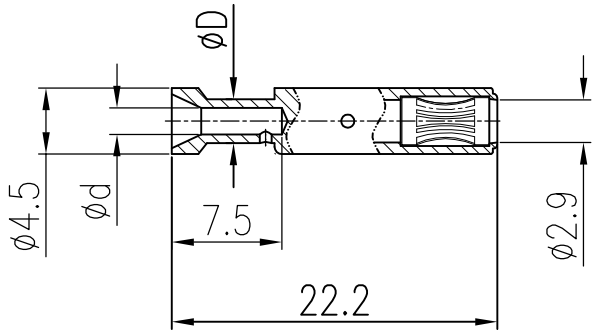

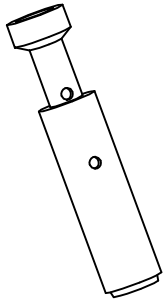

技术参数:
- 材料: 铜合金
- 表面处理: 镀金,导电润滑脂
- 额定电流: 16A
- 接触电阻: ≤1mΩ
- 工作温度范围: -40℃...+125℃
- 线径范围: 2.5mm²(14 AWG)
- 可插拔次数: ≥5000

Technical specification:
- Material: copper alloy, conductive grease
- Surface: hard-gold plated
- Rated current: 16A
- Contact resistance: ≤1mΩ
- Limiting temperatures: -40℃...+125℃
- Wire gauge: 2.5mm²(14 AWG)
- Mating cycles: ≥5000

标记 Mark	处数 Number	变更描述/Description	签名 Signature	日期 Date

	姓名/Name	日期/Date		姓名/Name	日期/Date
绘图 Drawn	TC CHEN	30.01.2015	标准化 Stand.	–	–
审核 Checked	ZM LIN	30.01.2015			
工艺 Process	–	–	批准 Approved	YY LUO	30.01.2015

表面处理 Finish	–			图号 Drawing No.	–
材料 Material	–			产品代号 Part Code	CEGFH-2.5G
比例 Scale	版本 REV.	重量 Weight	数量 Qty.	产品料号 Part No.	1010192201009
1:2	V1.1	1.78g	–	产品名称 Part Name	–

All Dimensions in mm
Original Size DIN A 4

厦门唯恩电气有限公司
XIAMEN WAIN ELECTRICAL CO.LTD